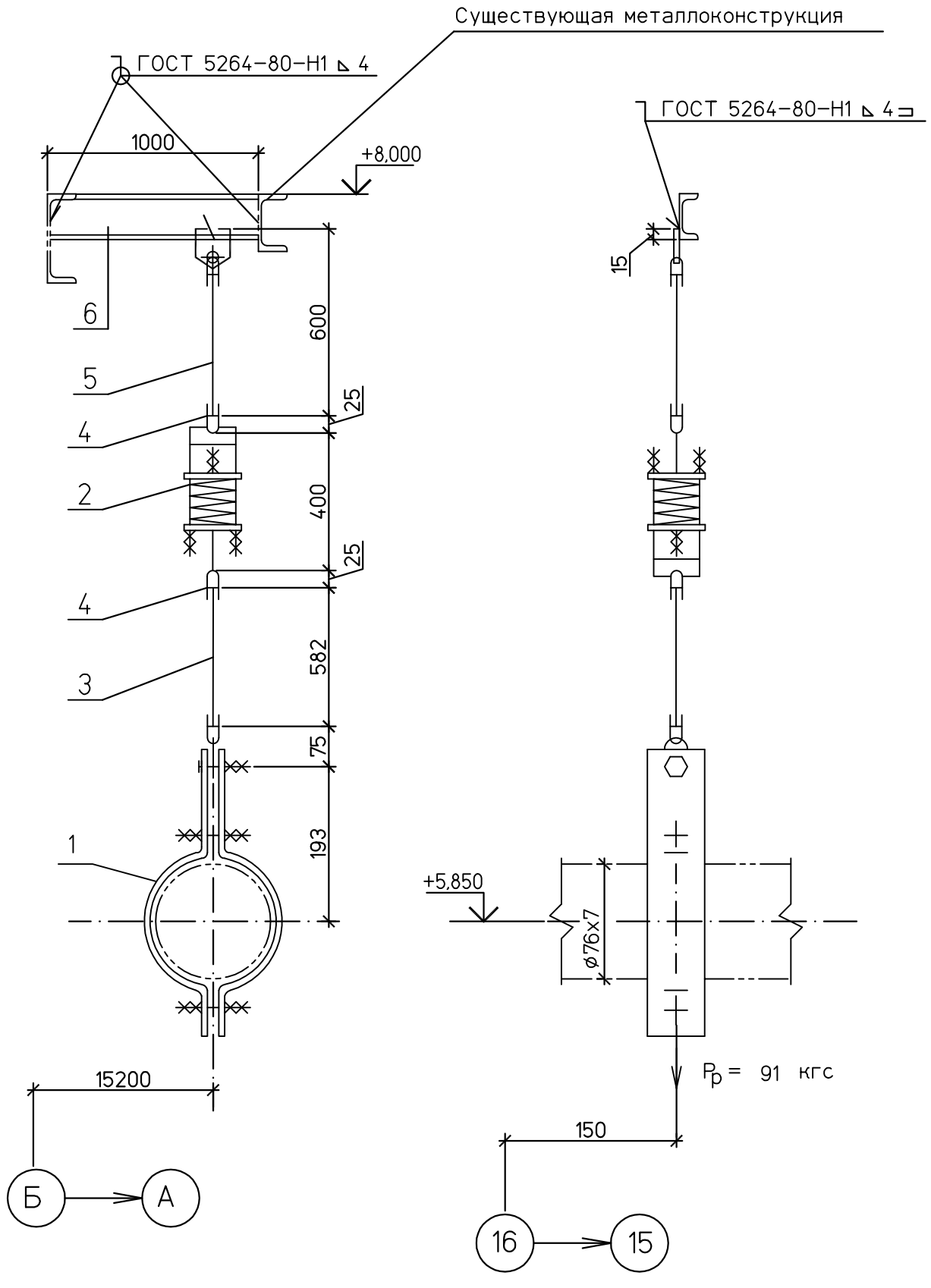

P_p = 91 кгс

Спецификация деталей

Поз.	Обозначение	Наименование	Кол	Материал	Масса,кг ед.	Масса,кг общ.	Приме-чание
1	02 ОСТ 108.275.52-80	Блок хомутовый	1	Сборный	1,5	1,5	
2	14 ОСТ 108.275.58-80	Блок пружинный	1	Сборный	7,9	7,9	
3	01 ОСТ 108.632.02-80	Тяга с серьгой	1	Сборный	0,92	0,92	Тягу обрезать на монтаже
4	02 ОСТ 108.643.01-80	Ушко	2	20 ГОСТ1050-88	0,12	0,24	
5	02 ОСТ 108.632.01-80	Тяга с проушиной	1	Сборный	2,3	2,3	Тягу обрезать на монтаже
6	ГОСТ 8240-97	Швеллер 10У L=1000	1	Ст3пс6 ГОСТ535-2005	8,59	8,59	
	ГОСТ 9467-75	Наплавленный металл		Э42А		0,1	

ИТОГО: 21,6 кг

1 Монтажный чертеж № 1350.12.38А-30UHJ-1600-TD л.38

2 Технические требования к сварке деталей опор трубопроводов смотрите ОСТ 108.275.50-80.

ХАРАКТЕРИСТИКИ ПРУЖИНЫ											
ТАБЛИЧНЫЕ ДАННЫЕ			ПРИ УСТАНОВКЕ		В РАБОЧЕМ СОСТ.		В ХОЛОДН. СОСТ.		ПРИ ГИДРОИСПЫТ		Нагрузка на несущие конструк-ции
Допускаемая рабочая нагрузка Рмакс.кгс	Прогиб при допускаемой раб.нагр λмакс.мм	Высота пружины в своб. сост. Нсв.мм	Высота пружины Нуст.мм	Нагрузка на пружину Руст.кгс	Высота пружины Нраб.мм	Нагрузка на пружину Рраб.кгс	Высота пружины Нхол.мм	Нагрузка на пружину Рхол.кгс	Высота пружины Нг.мм	Нагрузка на пружину Рг.кгс	Рконстркгс
278	140	284	228	112	238	91	230	108	–	91	130

Изм.	Кол.уч.	Лист	№док.	Подп.	Дата
Н. контр.		Михеев			
Проверил		Шкитилева			
Разработал		Голуб			

1350.12.38А-30UHJ-1600-TD

Объекты III очереди строительства ЗАО СГК (ТЭЦ)

Трубопроводы машзала БВД в осях 16-28 в рядах А-В и внутристанционные трубопроводы.

Стадия	Лист	Листов
Р	40.10	

Паропровод турбины ст. №8

Пружинная подвеска 10

ОТКРЫТОЕ АКЦИОНЕРНОЕ ОБЩЕСТВО ИНСТИТУТ ТЕПЛОЭЛЕКТРОПРОЕКТ НИЖНИЙ НОВГОРОД

Инв. № подл. 83547 | Подпись и дата | Взам. инв. №

Файл:

Формат А3